Hengli®

’3 – ‹ł1
Zæ(¾ˆ 3¤

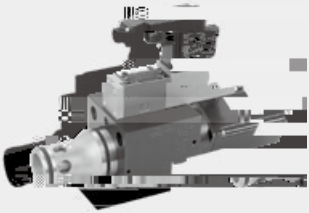

. J 9P¨ n- « 5C

8 3 $ & - 9 1 6](¤ Pý& })– ‹ł1 ¤ o> 'Ì03'˜L}-V](¡ m,8—?-1$P00ba{&" ‡k='5¤{h L}-V5 &¥ o

}U S,ö

> 'Ì.«KM'˜&t}F'Ý

/@})m,Zæ(¾(?Rj+Ó L}-V¤ æ æ{æ+Ó })æ{C &g&¡>Jh¡kO R…U % +¯Q)âPR…U % +´æB§ '3 E V µãœî ×o Ô · ØkO],Za

5CENu×0?

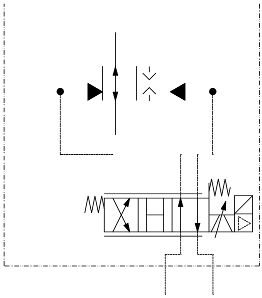

6 0? 9P¨

	8 3 $			4			- 9	1					

'3 P00b¤

– ‹ł1 Zæ(¾ˆ 3¤ 8 3 $

C '¸ÌíO^8—S# 0 # & &

E E
E E
E E
E

Cà¤ 4

, sf](¡ - N J O æþQ C B S		
E / (	6 0? 4 - } AF	6 0? 4 3 }AF æRc^o sD›y5p`L}-V ·55
		,
		, ,
		, ,
		, ,
		, ,

fµF R<}AENg ö }AF -
}AF æRc^o sD›y5p`L}-V ·55 3

y„-) - [- æ - [- ö> 31$ vLy?o? &v0 æ - 9

+Ó ¤ &„Zæ(¾OqB§ °n. Zæ(¾?Rj¤ 1

0 . D›> , ¤ ö
P}> , ¤ æ+Ó ¤ 8ßkO0_. ¿+Ó / . m,G , &t&". ö‡,"¤{ö 8 3 $ & ¤ ,
P}> , ¤ æ+Ó ¤ 8ßkO0_. ¿+Ó / . m,G , &t&". ö‡JgD ö 8 3 $ & ¤ -
Rc> , ¤ æ> , ¤ 8ßkO0_. ¿+Ó / . m,G , &t&". ö‡,"¤{ö 8 3 $ & ¤ 8 ,
Rc> , ¤ æ> , ¤ 8ßkO0_. ¿+Ó / . m,G , &t&". ö‡JgD ö 8 3 $ & ¤ 8 -

¤ ÿ(Y~(U,]5ö > , ¤ P}(Y~(U,]5 P}Sß ı
> , ¤ C (Y~(U,]5

kO4<Ly0!ö kO/ L}-V _ 7æv0+RcC '¸ÌíO^8—kO S# 0 # & ö‡ &ö "
kO](L}-V _ N "æv0+RcC '¸ÌíO^8—kO S# 0 # & ö‡ &ö ,

> ? 'Ýö [nX) 8> ? 7 P}Sß ı &h ßX) 8> ?

(" J)L0?L}-Vö &v0 (" J. J P}'¿p& .«0 (" J. J 2

R?8· +}H)LG k=OÖ¶ 9P¨

JfiR'/ìO¤

F JR<}A 5 (“k=) - 1 æ

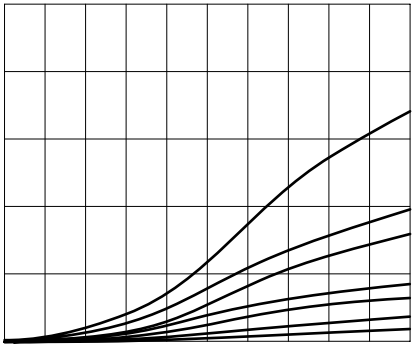

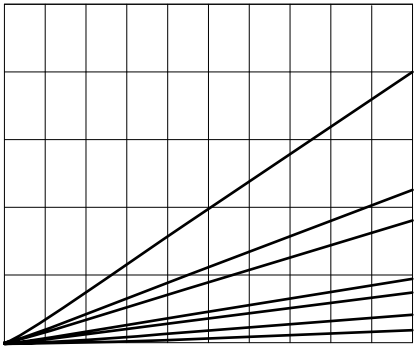

$$\sqrt{}$$

\ Eł5Caæ5 YßC"]˚/ Rı’Ý&taæ

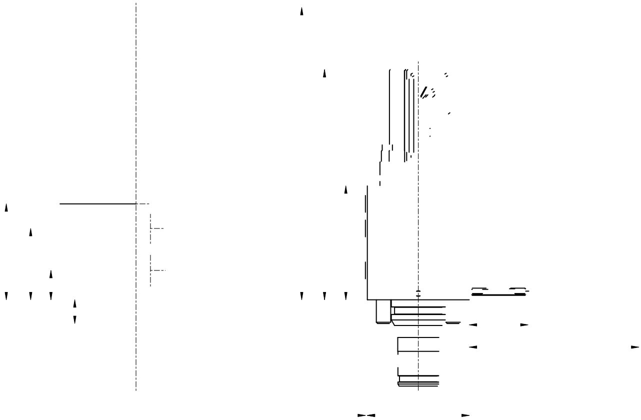

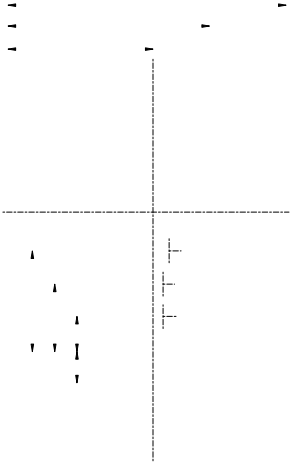

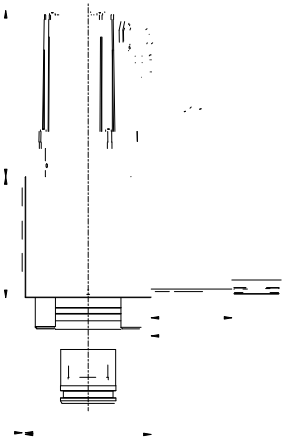

+¸’Ý?o?

?o? /@(Yq̇ N N

E

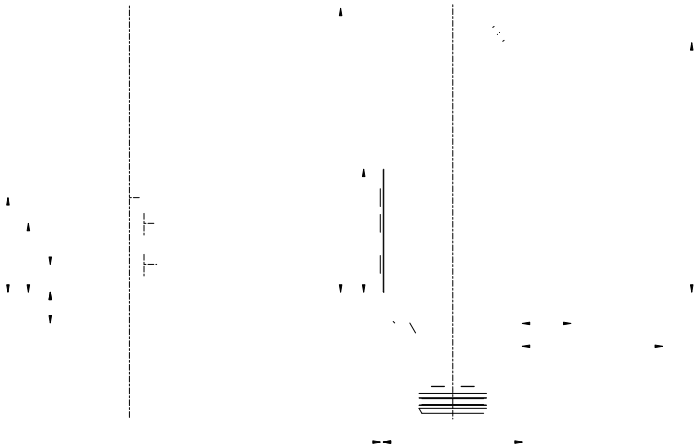

E	z 5? ‘ƒ— % * /	> 3J p
	.	/ N

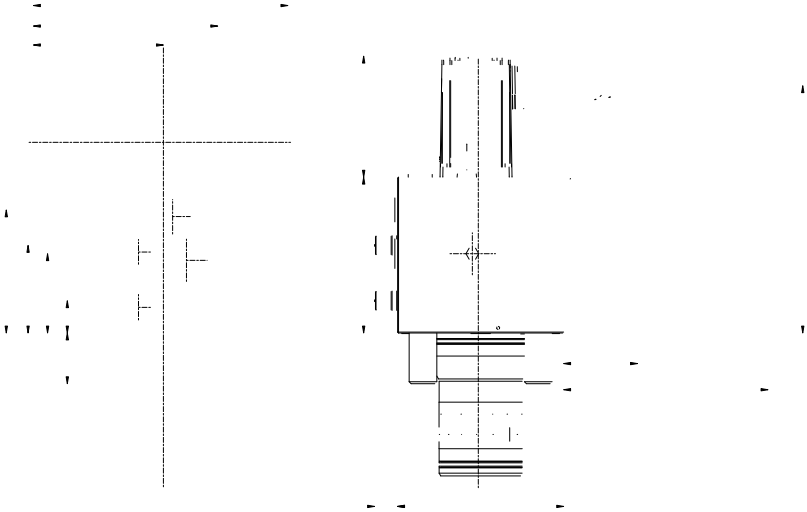

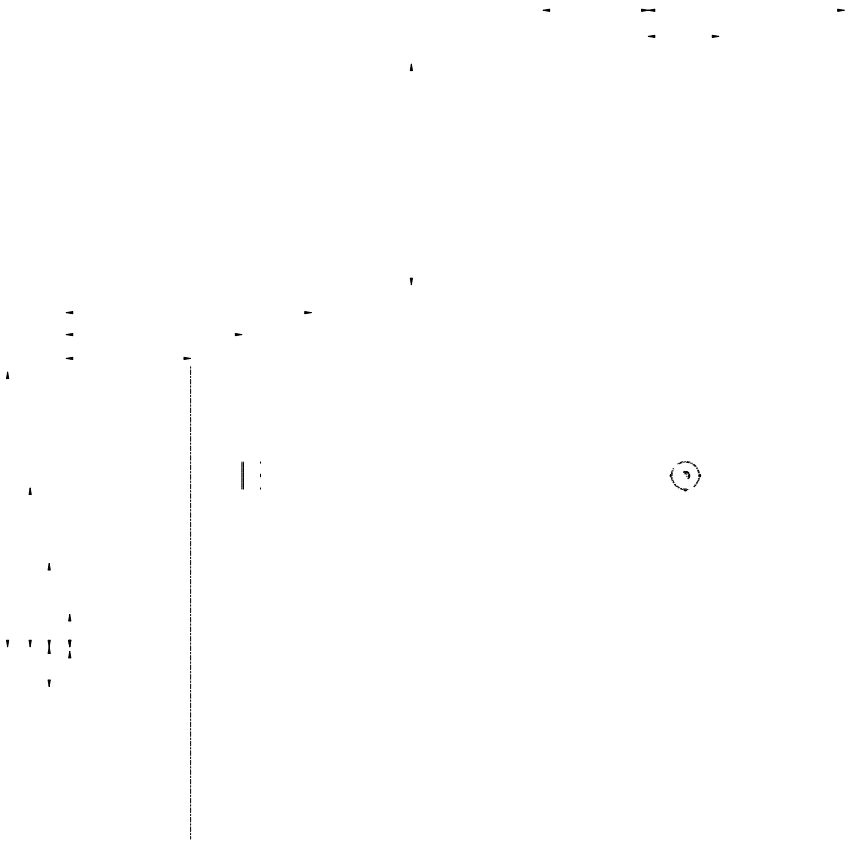

+¸’Ý?o? ?o? /@(Yǫ N N

E

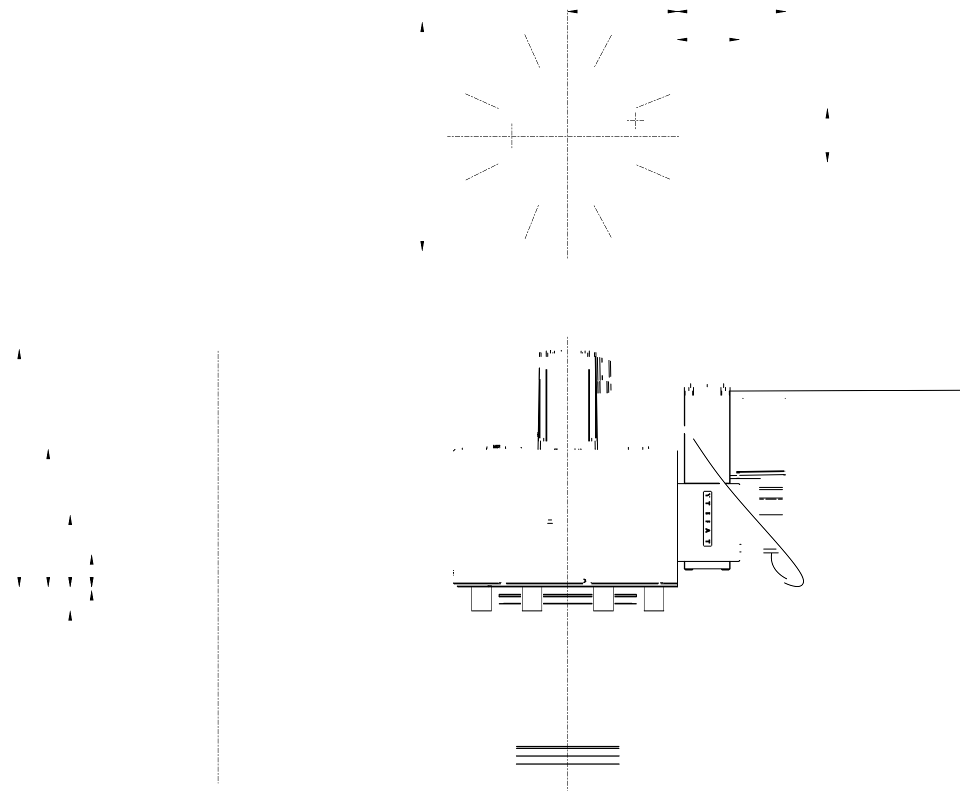

0¤\X0! 4 1 (ö

t J4<\X0! 9 9 (ö

]5/ \X0! . " &x . # (öæ̧. : (ö

E	z 5? ‘ƒ— % * /	> 3J p
	.	/ N

+¸'Ý?o? ?o? /@(Yǫ N N

E

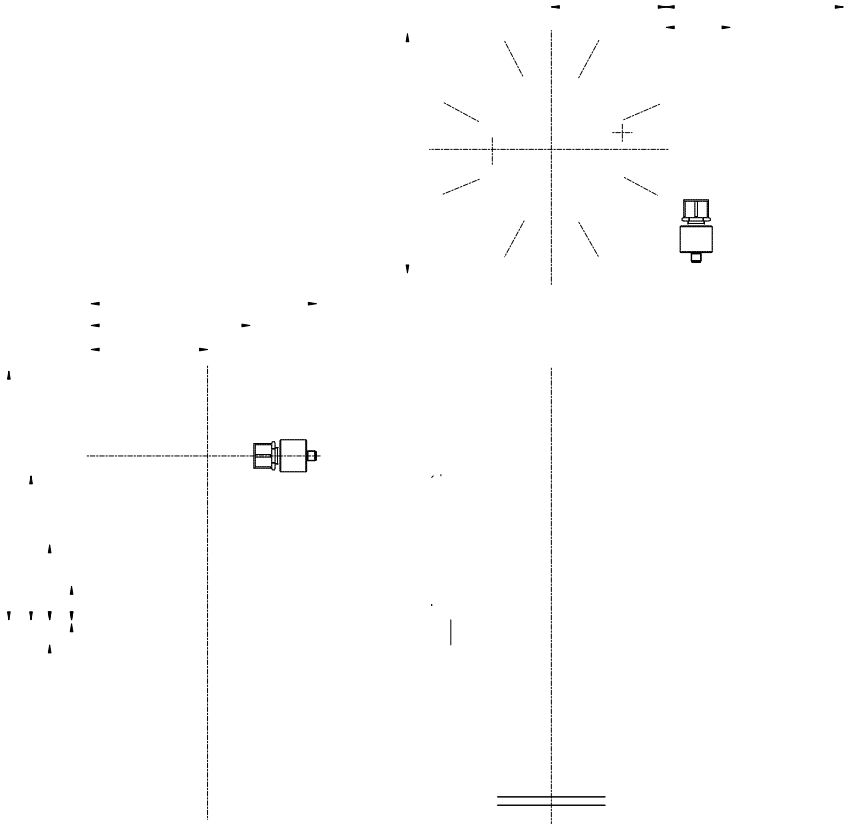

0¤\X0! 4 1 (ö
t J4<\X0! 9 9 (ö
]5/ \X0! . " &x . # (öæ. : (ö

E	z 5? ‘ƒ— % * /	> 3J p
	.	/ N